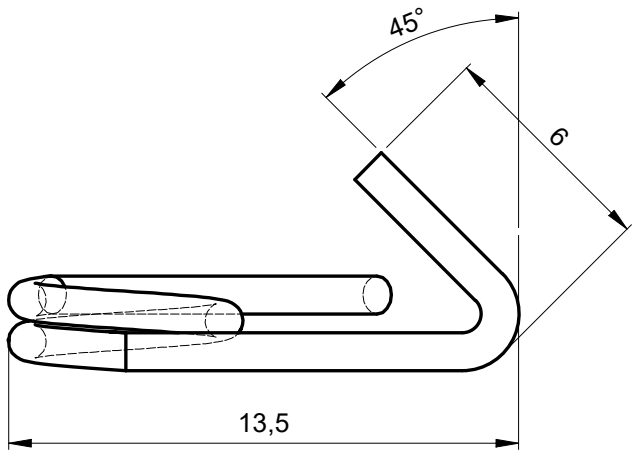



Isométrico

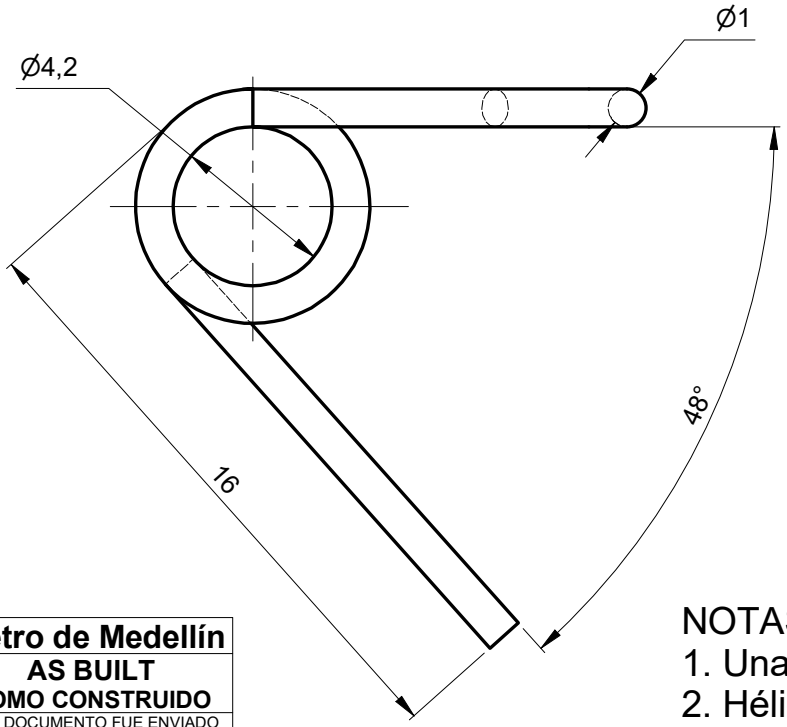

Metro de Medellín
AS BUILT
COMO CONSTRUIDO
ESTE DOCUMENTO FUE ENVIADO POR CORREO VERIFICADO
2019-09-02

NOTAS:
1. Una Espira activa
2. Hélice Izquierda

EQUIVALENCIAS DE MAQUINADOS	
ANSI	DIN - ISO 1302
4	0,1
8 / 16	0,2 / 0,4
32 / 63 / 125	0,8 / 1,6 / 3,2
250 / 500	6,3 / 12,5

DIN - ISO 1302 EN MICROMETROS
ANSI EN MICROPULGADAS

Tropicalizado o Galvanizado
(10-20) µm

A

VARIACIONES MÁXIMAS PERMISIBLES DIMENSIONES EN mm ISO 2768 - m								
De / Hasta	0 a 6	6 a 30	30 a 120	120 a 400	400/1000	1000/2000	2000/4000	+ 4000
Maquinado	±0,1	±0,2	±0,3	±0,5	±0,8	±1,2	±2,0	±3,0
Elastómero	±0,2	±0,5	±0,8	±1,2	±2,0	±3,0	±4,0	±6,0

Material:	MW ASTM A228
Tratamiento:	Temple y Revenido
Dureza:	557 HV (50-51) HRC
Certificados:	Metrología (100% Suministro)

Rev.	Coord.	Modificaciones	Vo.Bo.	Fecha
A	General	Se cambia el material	Metro	2017-01-11

Elaboró	Jimmy A. Vega	Dimensiones en: Milímetros (mm)	
	2009-06-01		
Revisó	Marlon Vega	Escala	Proyección
	2017-01-11	5:1	
Aprobó	Metro de Medellín		
	2019-09-02		

Instalación:	TRENES
Sistema:	CAJA VEHÍCULO
Subsistema:	COMPARTIMIENTO PASAJEROS
Equipo:	REGISTROS
Descripción:	RESORTE TORSIÓN CIERRE CUADRADILLO REGISTRO

ÁREA DE I+D+i

A	A4	001358	Cod.	
Rev.				

ESTE PLANO Y TODA LA INFORMACIÓN EN ÉL CONTENIDA SON PROPIEDAD DEL METRO DE MEDELLÍN, EL USO INDEBIDO O LA REPRODUCCIÓN TOTAL O PARCIAL DE ESTE SIN LA PREVIA AUTORIZACIÓN DEL METRO DE MEDELLÍN PODRÁ SER DEMANDADO POR LA VIOLACIÓN A LOS DERECHOS DE AUTOR.

2025021			6	6
Código SAP	Requerimiento No.	Reemplaza a:	Hoja:	De:

Formato A4 (210x297) según DIN (476 / 823) ISO 5457